デジタル出力ユニット（リレー出力）　WJF-DO16R

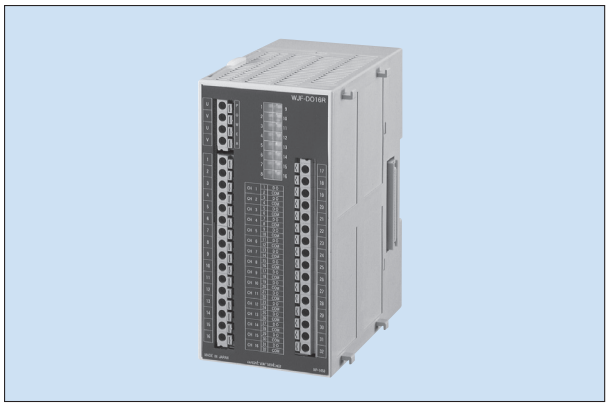

特　長

本器は無電圧リレー接点のON／OFF信号を出力する、ジョイントモジュール専用のユニットです。1台で16ch出力できます。出力用に別途外部電源が必要です。

型　式

WJF–DO16R–XN□00

シリーズ	タイプ	出力点数	出力仕様	機能	オプション	検査成績書	付番	内容
WJF								ジョイントモジュール機能ユニット
	DO							デジタル出力ユニット
		16						16点出力
			R					リレー接点出力
				X				なし
					N			なし
						0		なし
						1		付き
							00	標準

※本器は単体では動作しません。
　メインユニット（WJME、WJMF）と組み合わせてご使用ください。
※本器はメインユニットへの電源供給の他にリレー出力用の電源が必要です。メインユニットより電源端子に供給するか、別途ご用意いただいた電源より電源端子へ供給してください。

外形図

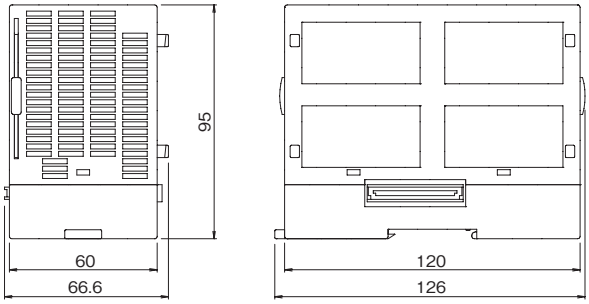

（単位：mm）

仕　様

出力点数	16点
出力信号	無電圧リレー接点
定格制御容量	0.5A　250VAC、0.5A　30VDC
最小適応負荷	5V　10mA
アイソレーション	出力端子－ユニット連結部 電源端子－ユニット連結部 出力端子間
外形寸法	66.6(W)×126(H)×95(D)mm
質量	約350g
リレー駆動用電源	AC85～242V（50/60Hz）、DC85～132V
消費電力	AC電源　約10VA（AC100V時）、約12VA（AC200V時） DC電源　約50mA（DC100V時）

回路ブロック図

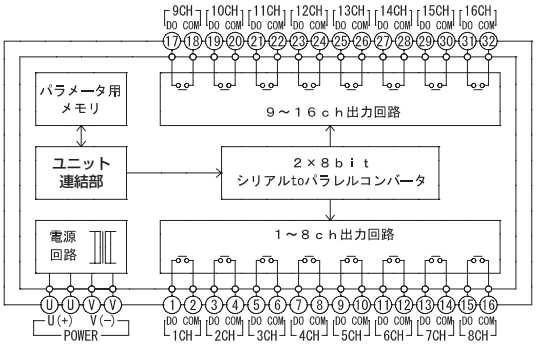

端子配列

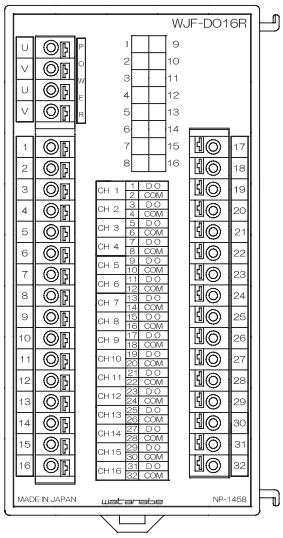

使用可能電線
単　線：φ0.4mm（AWG26）～φ1.2mm（AWG16）
撚　線：0.3mm²（AWG22）～1.25mm²（AWG16）
素線径：φ0.18mm以上

記号			内容
U	U(+)	POWER	電源
V	V(−)		
U	U(+)		
V	V(−)		
1	DO	CH1	出力1
2	COM		
3	DO	CH2	出力2
4	COM		
5	DO	CH3	出力3
6	COM		
7	DO	CH4	出力4
8	COM		
9	DO	CH5	出力5
10	COM		
11	DO	CH6	出力6
12	COM		
13	DO	CH7	出力7
14	COM		
15	DO	CH8	出力8
16	COM		
17	DO	CH9	出力9
18	COM		
19	DO	CH10	出力10
20	COM		
21	DO	CH11	出力11
22	COM		
23	DO	CH12	出力12
24	COM		
25	DO	CH13	出力13
26	COM		
27	DO	CH14	出力14
28	COM		
29	DO	CH15	出力15
30	COM		
31	DO	CH16	出力16
32	COM		