交流電流入力ユニット

WJF-CT4

仕　様

入力点数	4 回路
入力定格	AC1A/5A（45 ～ 65Hz）マルチ入力（CT 内蔵）
許容過大入力	120% 連続、200% 10 秒間、1000% 3 秒
シャットダウン	定格 0.8%fs 以下
許容差	±1.0%fs
周囲温度の影響	±0.01%fs/℃
アイソレーション	入力端子－ユニット連結部 1、2CH － 3、4CH 入力端子間 ※1CH － 2CH 間、3CH － 4CH 間は非絶縁です。
外形寸法	66.6(W)×126(H)×107.8(D)mm
質量	約 200g

特　長

本器は交流電流を計測する、ジョイントモジュール専用のユニットです。1 台で 4 回路計測できます。2 次側 1A または 5A で出力される汎用 CT をご使用いただけます。
定格設定に蓄積設定ツールが必要です。

型　式

WJF–CT4–XN□00

シリーズ	タイプ	入力点数	入力定格	オプション	検査成績書	付番	内容
WJF							ジョイントモジュール機能ユニット
	CT						交流電流入力ユニット(汎用CT入力)
		4					AC1A/5A　4回路
			X				なし
				N			なし
					0		なし
					1		付き
						00	標準

※本器は単体では動作しません。
　メインユニット（WJMF）と組み合わせてご使用ください。

回路ブロック図

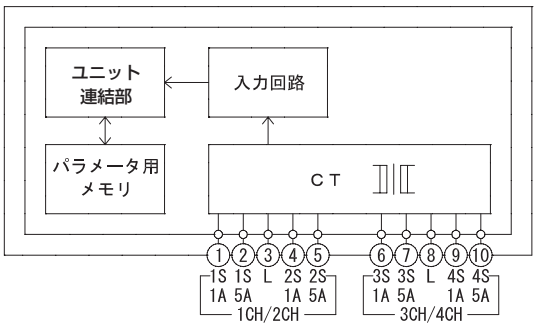

端子配列

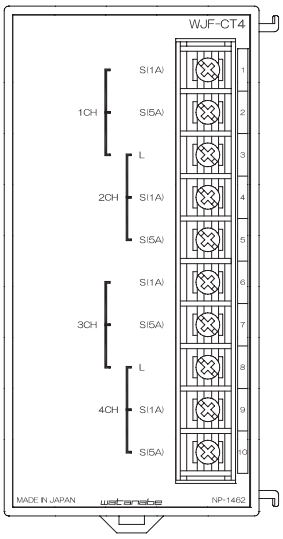

記号			内容
1	S(1A)	k	1ch
2	S(5A)	k	
3	L	l	1，2ch
4	S(1A)	k	2ch
5	S(5A)	k	
6	S(1A)	k	3ch
7	S(5A)	k	
8	L	l	3，4ch
9	S(1A)	k	4ch
10	S(5A)	k	

外形図

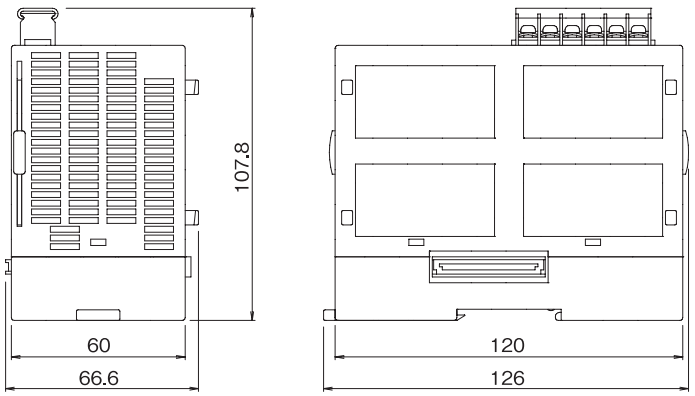

（単位：mm）